Установите на привод выбранную оснастку. Выберите нужное направление вращения с помощью переключателя, расположенного на корпусе трещоточного механизма. Пусковая клавиша позволяет включать и выключать инструмент и не имеет фиксированного включенного положения. По окончании работы, перекрыть давление в магистрали, снять оснастку, отсоединить инструмент от шланга, очистить инструмент от загрязнений, произвести смазку частей инструмента через штуцер подачи воздуха.

Переключатель направления вращения разрешается приводить в движение только в выключенном положении. При работе обязательно использовать средства защиты органов зрения и слуха. В случае работы с корродированным крепежом рекомендуется использование защиты органов дыхания, а для снижения воздействия вибрации на руки- перчатки с виброгасящим эффектом.



5. ТРАНСПОРТИРОВКА И ХРАНЕНИЕ

Транспортировка может осуществляться всеми видами закрытого транспорта в соответствии с правилами перевозок, действующими для каждого вида транспорта. Во время транспортирования и погрузочно-разгрузочных работ упаковка с инструментом не должна подвергаться резким ударам и воздействию атмосферных осадков. Размещение и крепление транспортной тары с упакованным аппаратом в транспортных средствах должны обеспечивать устойчивое положение и отсутствие возможности ее перемещения во время движения. Храните инструмент в сухом, хорошо проветриваемом помещении. Для длительного хранения инструмента необходимо провести его консервацию: смазать тонким слоем масла корпус, упаковать в штатную коробку. Хранение необходимо осуществлять при температуре окружающей среды от 0 до +40 °С и относительной влажности воздуха не более 80 %. Срок хранения не ограничен.

6. ГАРАНТИЙНЫЕ ОБЯЗАТЕЛЬСТВА

Производитель гарантирует бесперебойную работу изделия в течение 12 месяцев с начала эксплуатации при условии соблюдения пользователем правил применения, обслуживания и хранения, применяемым к изделиям подобного типа. Гарантия распространяется на материалы изделия и соблюдение технологии при его производстве. Несоблюдение правил эксплуатации, применения и хранения, выявленное гарантийными службами производителя являются причиной отказа в бесплатном ремонте или замене изделия, равно как и наличие механических повреждений, признаков самостоятельного ремонта или изменения конструкции изделия дает право сервисной службе производителя на отказ от гарантийного обслуживания. Части изделия, имеющие естественный ограниченный срок службы, зависящий от интенсивности эксплуатации изделия, замене по гарантии не подлежат.

арт.: CPN-RW1-041S

ПАСПОРТ

Трещотка пневматическая мини 1/4"DR, 41 Нм

1. ОБЩИЕ СВЕДЕНИЯ И НАЗНАЧЕНИЕ

Пневмомеханические инструменты ТМ CARBON® применяются для проведения слесарно-монтажных работ, связанных с обслуживанием резьбовых соединений в мастерских, цехах и производственных помещениях, имеющих источник сжатого воздуха или компрессор, необходимой мощности и производительности с давлением не ниже 6 кг/см², в температурном диапазоне от -20°С до +50°С, персоналом, имеющим соответствующую квалификацию, знакомым с правилами техники безопасности, условиями эксплуатации и навыками работы с пневмомеханическим инструментом.

2. ТЕХНИЧЕСКИЕ ХАРАКТЕРИСТИКИ

Артикул	CPN-RW1-041S
Присоединительный квадрат, дюйм	1/4
Частота свободного вращения, об/мин.	350
Крутящий момент, max, Нм	41
Давление в магистрали, max, атм.	6.3
Расход воздуха, средний, л/мин	96

Диаметр воздушного шланга, дюйм (мм)	3/8 (10)
Штуцер подключения, NPT	1/4''
Длина, мм	133
Вес, кг	0.5
Уровень шума, max, dB	85

3. КОМПЛЕКТАЦИЯ

3.1 Рукоятка трещоточная.....1 шт.
3.2 Штуцер быстросъемного соединения 1/4''.....1 шт.
3.3 Краткая инструкция на русском языке.....1 шт.

4. РЕКОМЕНДАЦИИ ПО ЭКСПЛУАТАЦИИ

Перед началом работы необходимо установить штуцер для последующего присоединения к пневмомагистрали и произвести смазку изделия, для этого введите 4-5 капель лубрикаторного масла во внутрь изделия через штуцер подачи воздуха. Продуйте соединительный шланг сильным напором воздуха для удаления конденсата, подсоедините инструмент к воздушному шлангу, установите давление в магистрали на входе не более 6,3 атм. (кгс/см²) при включенном инструменте. При работе с шлангом, длинной более 8 м., давление в магистрали можно увеличить.

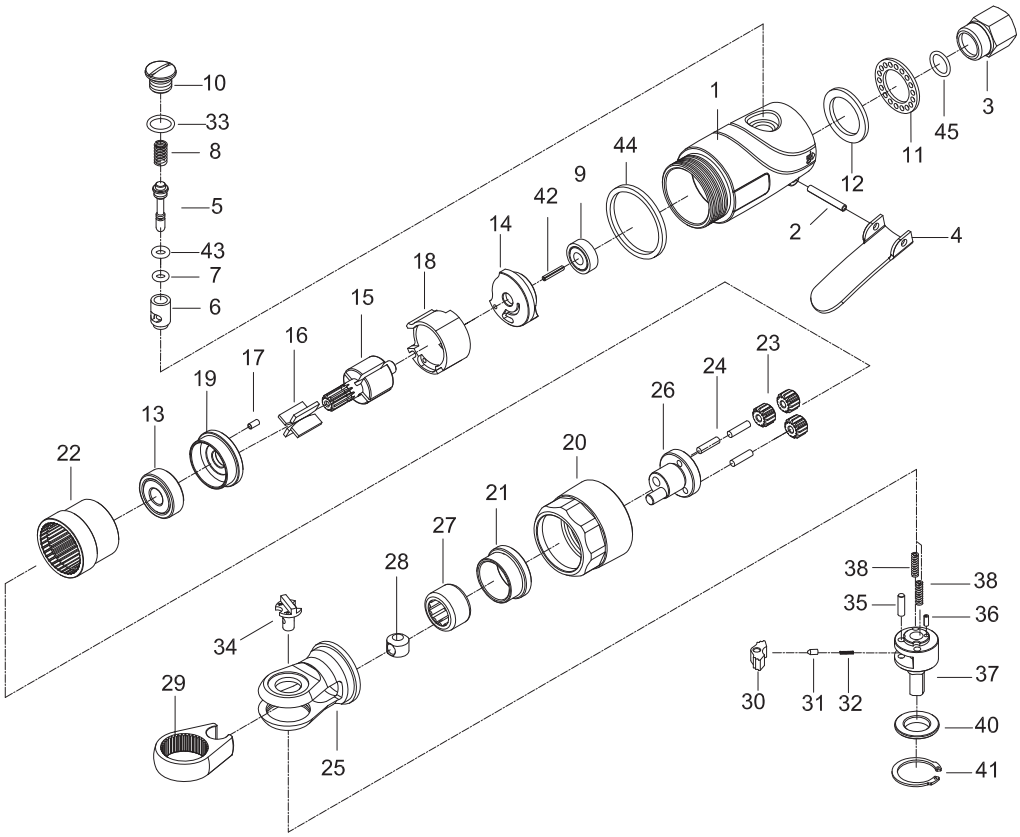

1	32-301501	23	32-301523
2	50102-12	24	PN03051108
3	32-301503	25	32-301528
4	32-301504	26	32-301530
5	32-301505	27	0HK1312
6	32-301506	28	32-301531
7	OR00200100	29	32-301532
8	32-301508	30	32-301537
9	052213	31	32-301235
10	32-301510	32	32-301239
11	32-301511	33	40333
12	32-301512	34	32-301233
13	030120	35	7280425
14	32-301514	36	70117
15	32-301515	37	32-301538
16	32-301516	38	32-301539
17	70117-13	40	32-301541
18	32-301518	41	IRTW20
19	32-301519	42	SP02001200
20	32-301526	43	30107
21	32-301524	44	32-301555
22	32-301521	45	OR01104103

Производитель: Силривер Интернешнл Инк.
Адрес: 25, Сек. 3, Чунцзин Роад, Луодонг Тауншип, Йилан Каунти, 26549, Тайвань
Импортер: ООО «Парадокс»,
117403, г. Москва, ул. Мелитопольская, д. 1, корпус 2, этаж 4, офис 408